WayCon
Positionsmesstechnik

LINEARPOTI

Linearpotentiometer, Rechteckprofil-Gehäuse

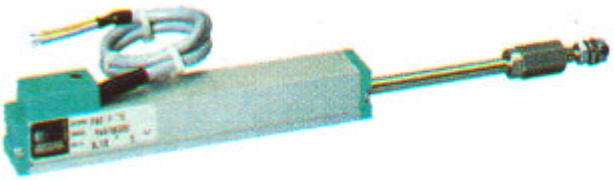

Serie
LRWA1

- **Messaufnehmer mit Kugelgelenk zur Kompensation von Radial- und Winkelversatz, Gewinde M4**
- **Messbereiche 25 - 150 mm**
- **Schutzart IP 40**
- **Verfahrgeschwindigkeit ?5 m/s**
- **Linearität bis zu ?0,05%**
- **Auflösung unendlich**
- **Betriebstemperatur -30...+ 100°C**
- **Lebensdauer >100x10^6 Hübe**
- **Elektrische Anschlüsse**
  3-adrig abgeschirmtes Kabel
  5-poliger Anschluß für Rundstecker

Technische Daten

Messbereiche	25/50/75/100/125/150 mm	**Max. anlegbare Spannung**	siehe Tabelle
Schutzart	IP 40	**Temperaturkoeffizent Widerstand**	-200 ?200 ppm/°C
Verfahrgeschwindigkeit	?5 m/s	**Eff. Temperaturkoeff. Ausgangssp.**	<1,5 ppm/°C
Reibungskraft	?1,2 N	**Elektrische Isolierung**	>100 MOhm bei 500 V
Linearität	siehe Tabelle	**Durchschlagfestigkeit**	>500 Veff bei 50 Hz
Auflösung	unendlich	**Arbeitstemperatur**	-30...+100°C
Toleranzbereich des Widerstandes	±20%	**Lagertemperatur**	-50...+120°C
Empfohlener Schleiferstrom	<1 µA	**Material der Schleiferstange**	Edelstahl AISI 431
Maximaler Schleiferstrom	?10 mA	**Gehäusematerial**	Aluminium eloxiert, Nylon 66 GF 40
Max. zulässige Verlustleistung bei 40°C	siehe Tabelle	**Befestigung**	verschiebbare Klemmen

Abmessungen und elektrische Daten

Messbereich		25	50	75	100	125	150
Elektrischer Nutzbereich (ENB) +1/-0	mm	25	50	75	100	125	150
Theoretischer elektr. Nutzbereich (TNB) ±1	mm	ENB +1					
Widerstand	k?	1	5	5	5	5	5
Linearität (im ENB)	??	0,2	0,1	0,1	0,1	0,05	0,05
Verlustleistung bei 40°C (0 W bei 120°C)	W	0,6	1,2	1,8	2,5	3	3,6
max. Anlegbare Spannung	V	25	60				
Mechanischer Hub (MH)	mm	ENB + 5					
Gehäuselänge (A)	mm	ENB + 49,5					
Gesamtlänge (B)	mm	113,2	163,2	213,2	263,2	313,2	363,2

Gelenkkupplung PKIT020

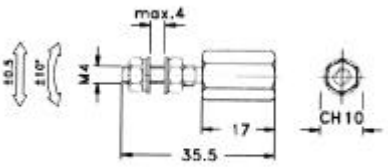

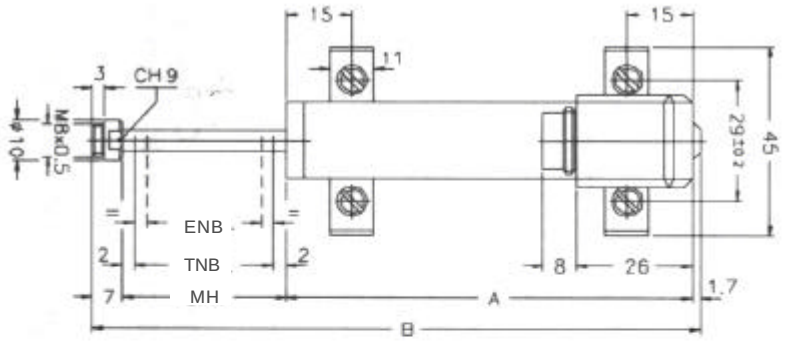

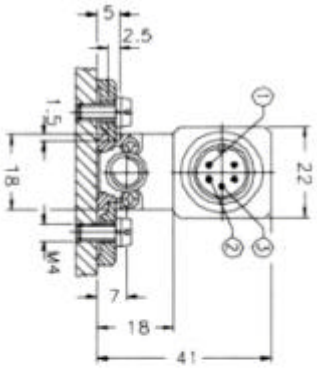

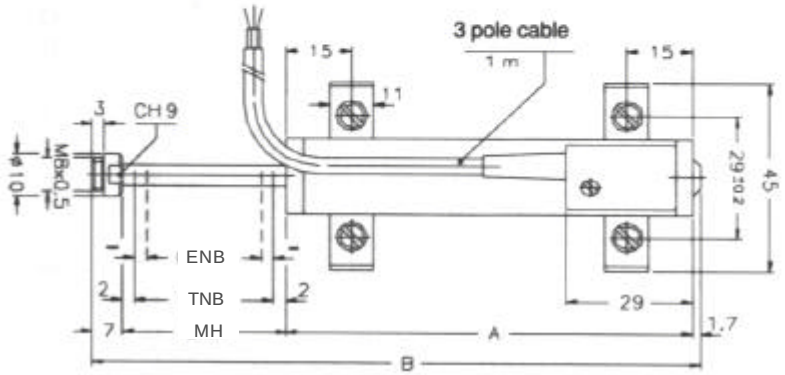

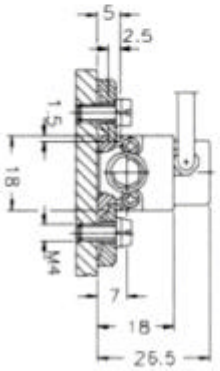

Anschluß und Zubehör

Elektrischer Anschluß

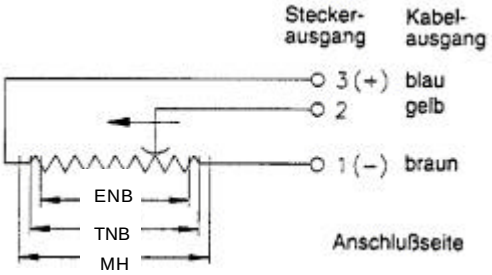

Zubehör

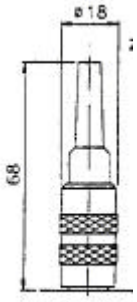

CON011
Gegenstecker IP40

Bestellcode: Linearpotentiometer, Rechteckprofil-Gehäuse

LRWA1 – □ – □

3- adriges Kabel (1m)	F
5-pol. Steckerausgang	C

25	Messbereich z.B. 25 für 25 mm

Diese Daten können jederzeit ohne Vorankündigung geändert werden

Wünschen Sie ausführliche Informationen, Angebote oder haben Sie noch technische Fragen?
Senden Sie bitte dieses Blatt ausgefüllt an uns zurück oder kontaktieren Sie uns telefonisch.
Wir beraten Sie gerne. Ihre WayCon Positionsmesstechnik GmbH.

Ihr Name:_____ Ihre Telefonnr.:_____

Ihre Firma:_____

Ihre Adresse:_____

WayCon Positionsmesstechnik GmbH
e-mail: info@waycon.de
internet: www.waycon.de

Head Office
Inselkammerstr. 8
82008 Unterhaching
✍ +49 (0)89 61 20 84 70
Fax +49 (0)89 61 20 84 83

Office Köln
Alte Fischenicherstr. 46
50997 Köln
✍ +49 (0)2232 96 58 03
Fax +49 (0)2232 96 58 05

Netto-Preise LRWA1 in Euro

LRWA1-F mit Kabelausgang

25 mm	LRWA1-F-25-S	128 €
50 mm	LRWA1-F-50-S	128 €
75 mm	LRWA1-F-75-S	128 €
100 mm	LRWA1-F-100-S	128 €
125 mm	LRWA1-F-125-S	128 €
150 mm	LRWA1-F-150-S	128 €

LRWA1-C mit 5-pol. Steckerausgang

25 mm	LRWA1-C-25	128 €
50 mm	LRWA1-C-50	128 €
75 mm	LRWA1-C-75	128 €
100 mm	LRWA1-C-100	128 €
125 mm	LRWA1-C-125	128 €
150 mm	LRWA1-C-150	128 €

Optionen u. Zubehör

3-adriges PVC Kabel, je weiteren Meter	extra Angeben	4 €
Gegenstecker 5-pol. IP 40	CON011	10 €
Befestigungsteile 4 Klammern, M4X10, Schrauben, Sprengringe	PKIT005	Standard
Gelenkkupplung	PKIT020	Standard

WayCon Positionsmesstechnik GmbH
e-mail: info@waycon.de
internet: www.waycon.de

Head Office
Inselkammerstr. 8
82008 Unterhaching
✍ +49 (0)89 61 20 84 70
Fax +49 (0)89 61 20 84 83

Office Köln
Alte Fischenicher Str. 46
50997 Köln
✍ +49 (0)2232 96 58 03
Fax +49 (0)2232 96 58 05